# GLOCK 19 GEN5 MOS

České zpracování návodu k obsluze | Yachtmeni

## 1. Určení, bezpečnost a ovládací prvky

Pouze pro vzduchovou repliku UMAREX 5.8460, EAN 4000844862259, na ocelové BB 4,5 mm a 12g CO2. Nejde o návod pro palnou pistoli, airsoftovou verzi ani variantu na diabolky. České zpracování vychází z obrazového originálu Umarex a není výrobcem autorizovaným českým vydáním.

Pistole není hračka. Vždy mířte bezpečným směrem, používejte ochranné brýle a zacházejte se zbraní jako s nabitou. Prst držte mimo spoušť, dokud nejste připraveni bezpečně střílet. Pojistka nenahrazuje bezpečnou manipulaci. Nikdy nemiřte na člověka či zvíře; nestřílejte na vodu a tvrdé plochy.

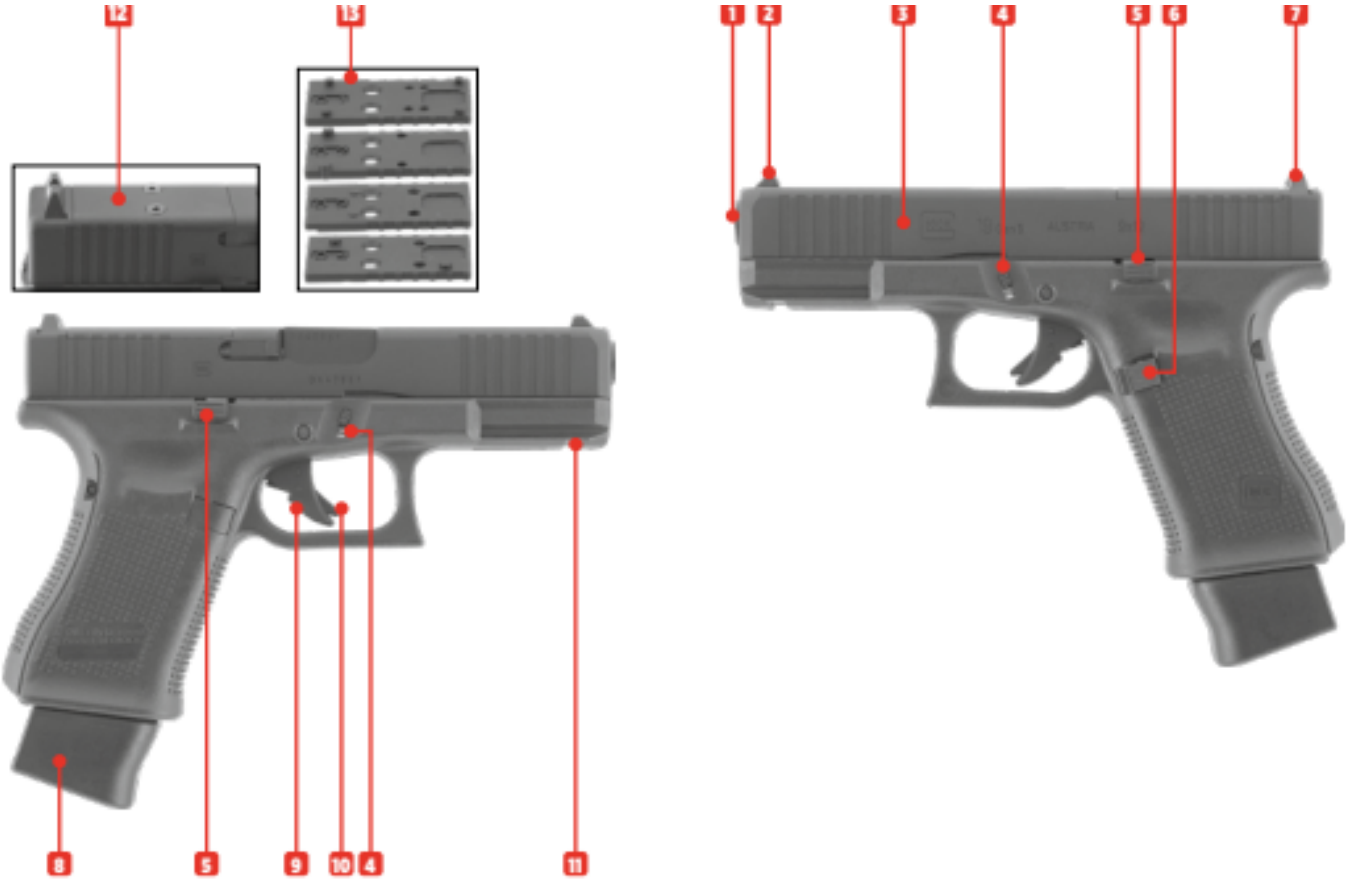


01 ústí hlavně; 02 muška; 03 závěr; 04 rozborná páčka; 05 záchyt závěru; 06 záchyt zásobníku; 07 hledí; 08 zásobník; 09 spoušť; 10 jazýčková pojistka spouště; 11 lišta Weaver; 12 krycí destička MOS; 13 adaptační destičky.

Přepravujte vybitou pistoli v uzavřeném obalu, střelivo odděleně. Zabezpečte ji před dětmi a nepovolanými osobami. Před střelbou ověřte prostor za cílem a bezpečný zachycovač střel; při odrazech nebo závadě střelbu přerušte.

## 2. Vložení a vyjmutí CO2 bombičky

Používejte jednu 12g CO2 bombičku. Před manipulací vyjměte zásobník, odstraňte BB a zkontrolujte vybitý stav. Podle obrázků uvolněte patku zásobníku, vyšroubujte spodní uzávěr imbusovým klíčem 6 mm a vložte bombičku hrdlem k napichovacímu trnu. Uzávěr dotáhněte podle šipek, bez nadměrné síly. Patku vraťte a zásobník nasaďte teprve po dokončení přípravy.

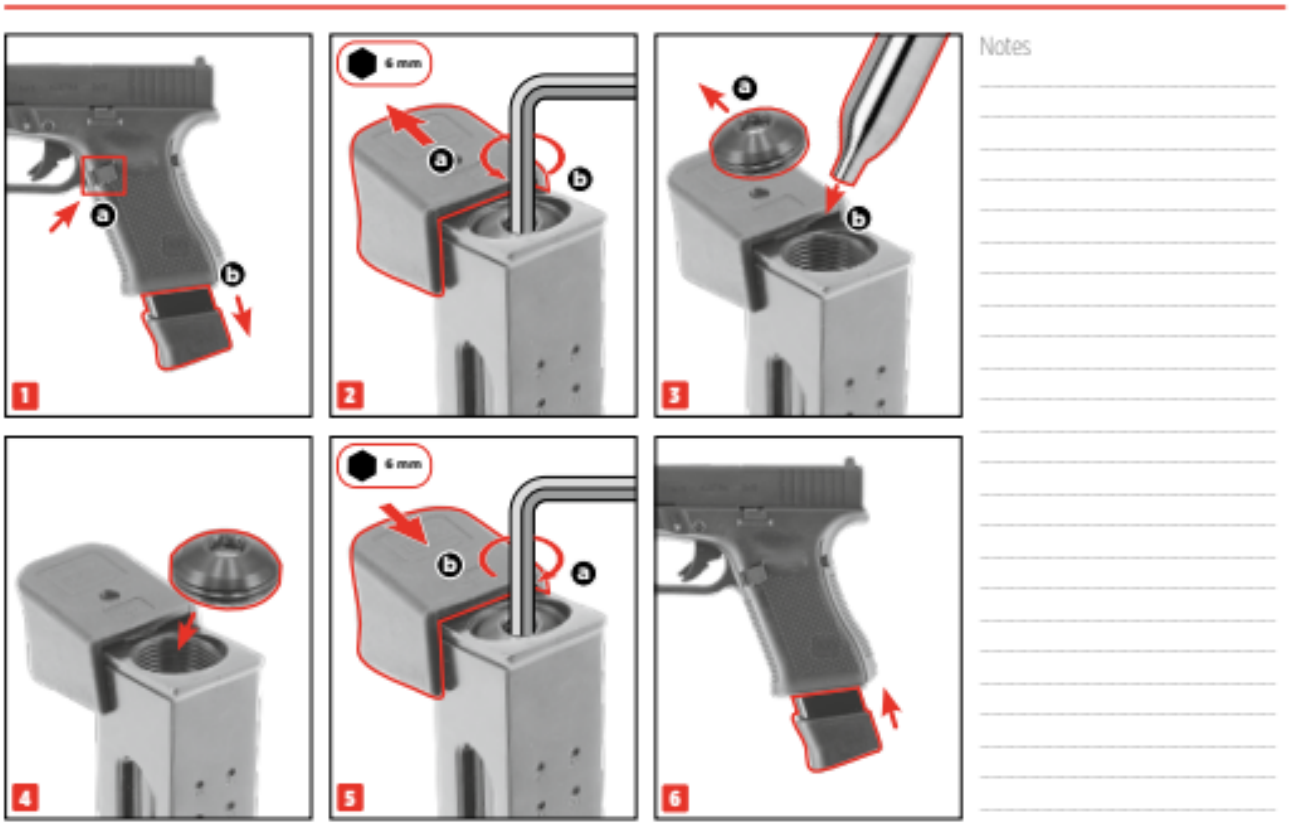


Před uskladněním bombičku vyjměte. Při uvolnění napíchnuté bombičky může unikat CO2 a způsobit omrzliny; plyn nesmí mířit na pokožku či obličej. Plnou bombičku prudce nevyšroubovávejte. Pokud si nejste jistí bezpečným odtlakováním, požádejte prodejce o postup.

Nevystavujte CO2 teplu ani slunci. Originál uvádí nejvýše 54 °C; současně vyžaduje dodržení pokynů na bombičce. Je-li na ní limit 50 °C, platí tato přísnější hodnota. Nepoužívejte poškozené nebo opakovaně plněné jednorázové bombičky.

## 3. Střelivo, nabíjení, míření a střelba

Pouze kvalitní ocelové BB 4,5 mm (.177), nejvýše 17 kusů. Nepoužívejte diabolky, šipky, olověné kuličky ani 6mm plastové BB. Vadné, špinavé, deformované, otřepené či již vystřelené broky vyřaďte. Výrobce upozorňuje, že nevhodné střelivo může vést ke ztrátě záruky.

Vyjmutý zásobník plňte podle obrázku: podavač stáhněte dolů, vložte BB do plnicího otvoru a podavač kontrolovaně uvolněte. Nenechte pružinu prudce vystřelit. Při míření srovnejte horní hranu mušky s hledím a držte mušku uprostřed jeho výřezu.

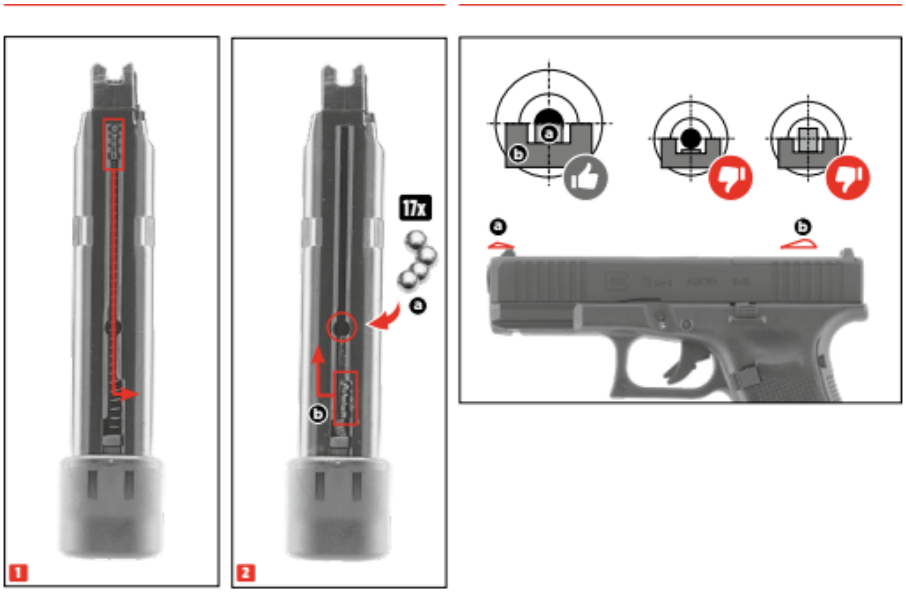


Před prvním výstřelem závěr zatáhněte vzad a uvolněte. Automatická jazýčková pojistka umožní stisk pouze při současném zatlačení středového jazýčku spouště. Pro jednotlivé další výstřely spoušť vždy uvolněte a znovu stiskněte. Blowback pohybuje závěrem a znovu natahuje mechanismus.




Po vystřílení zásobníku zůstane závěr vzadu. Záchytem závěru jej lze uvolnit vpřed. Po střelbě vyjměte zásobník a ověřte, že v podávací cestě ani hlavni nezůstal BB. Nevystřelení neznamená, že je pistole prázdná.

## 4. MOS - montáž kompatibilního kolimátoru

Před montáží vybijte a odtlakujte pistoli a vyjměte zásobník. Originál ukazuje sejmutí krycí destičky pomocí imbusu 2 mm, volbu odpovídajícího adaptéru a montáž podle šipek. Rozhraní kolimátoru musí odpovídat destičce; samotná shoda značky kompatibilitu všech modelů nezaručuje.

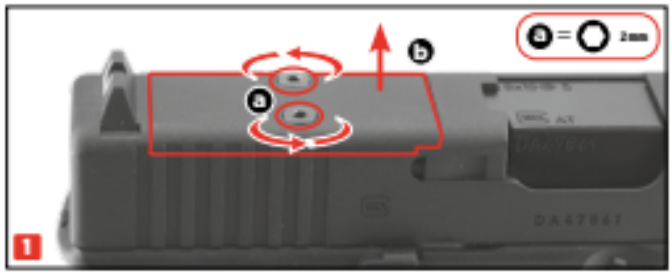


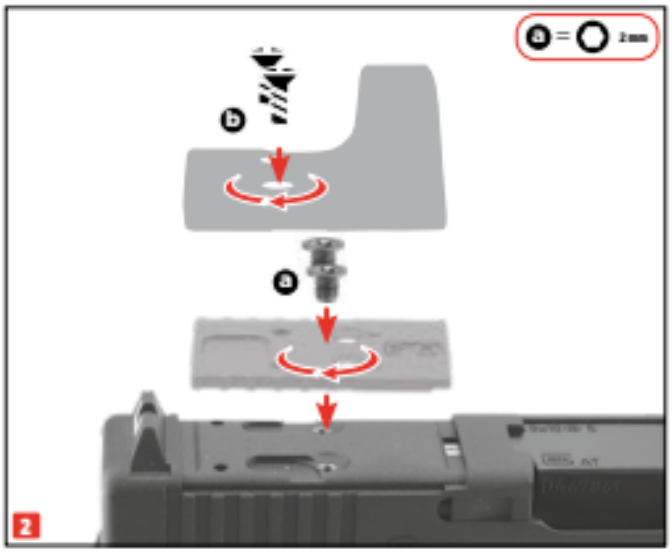





Adaptér 01: Docter, závit M3.
Adaptér 02: Trijicon, závit 6-32 UNC.
Adaptér 03: C-More, závit 8-32 UNC.
Adaptér 04: Leupold, závit M4.

Použijte šrouby správného závitu a délky pro konkrétní kolimátor a adaptér. Metrické a palcové závity nezaměňujte a šrouby neutahujte násilím. Původní návod nestanovuje utahovací moment: dodržte pokyny výrobce montáže a kolimátoru. Optika nesmí bránit pohybu závěru. Nejistou montáž přenechte servisu.

## 5. Záchyt zásobníku pro levou ruku - příprava

Následující obrázky přebírají modelový postup výrobce pro přestavení záchytu zásobníku na opačnou stranu. Nejde o běžný krok potřebný pro střelbu. Pokud nemáte zkušenosti s drobnými pružnými díly, objednejte tento úkon u servisu.

Nejdříve vyjměte zásobník, odstraňte CO2 i střelivo a ověřte prázdnou hlaveň. Originální kroky 1-5 ukazují uvolnění mechanismu, manipulaci se závěrem, stažení rozborné páčky na obou stranách a sejmutí závěru. Směr a pořadí pohybů jsou vyznačené šipkami a písmeny a/b.

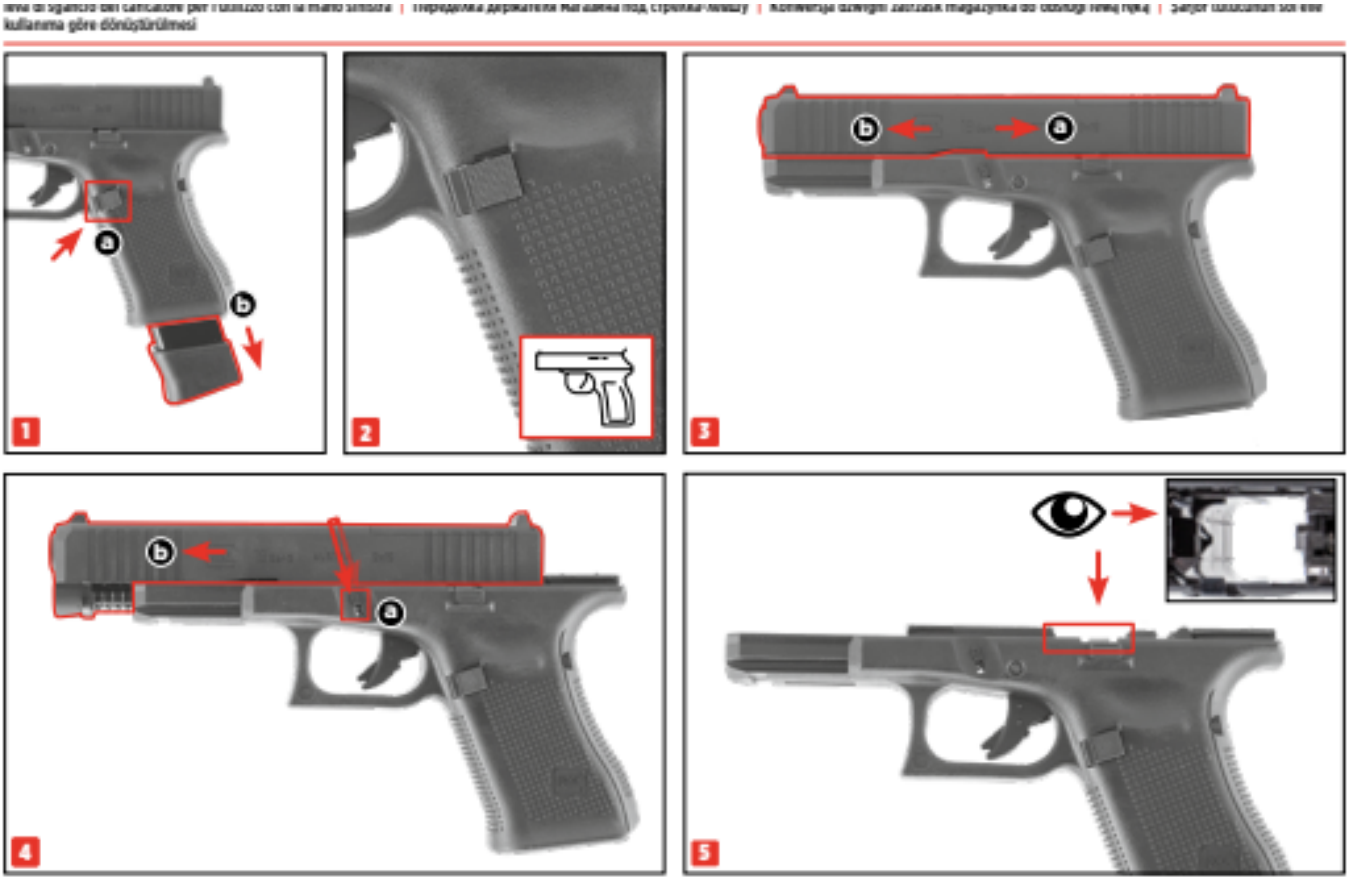


Při jakémkoli stisku spouště v rámci servisního postupu musí být zbraň prokazatelně vybitá, bez zásobníku a bez CO2, s ústím nasměrovaným bezpečně. Díly nepáčte a neprovádějte další rozborku nad rámec vyobrazení. Malé díly ukládejte tak, aby se neztratily.

## 6. Přestavení záchytu a složení

Kroky 6-12 ukazují uvolnění pružiny záchytu, vyjmutí a otočení záchytu zásobníku a opětovné zachycení pružiny. Symbol oka znamená vizuální kontrolu správného usazení. Používejte pouze vhodný jemný nástroj; deformovaná či špatně usazená pružina může vyřadit záchyt z funkce.

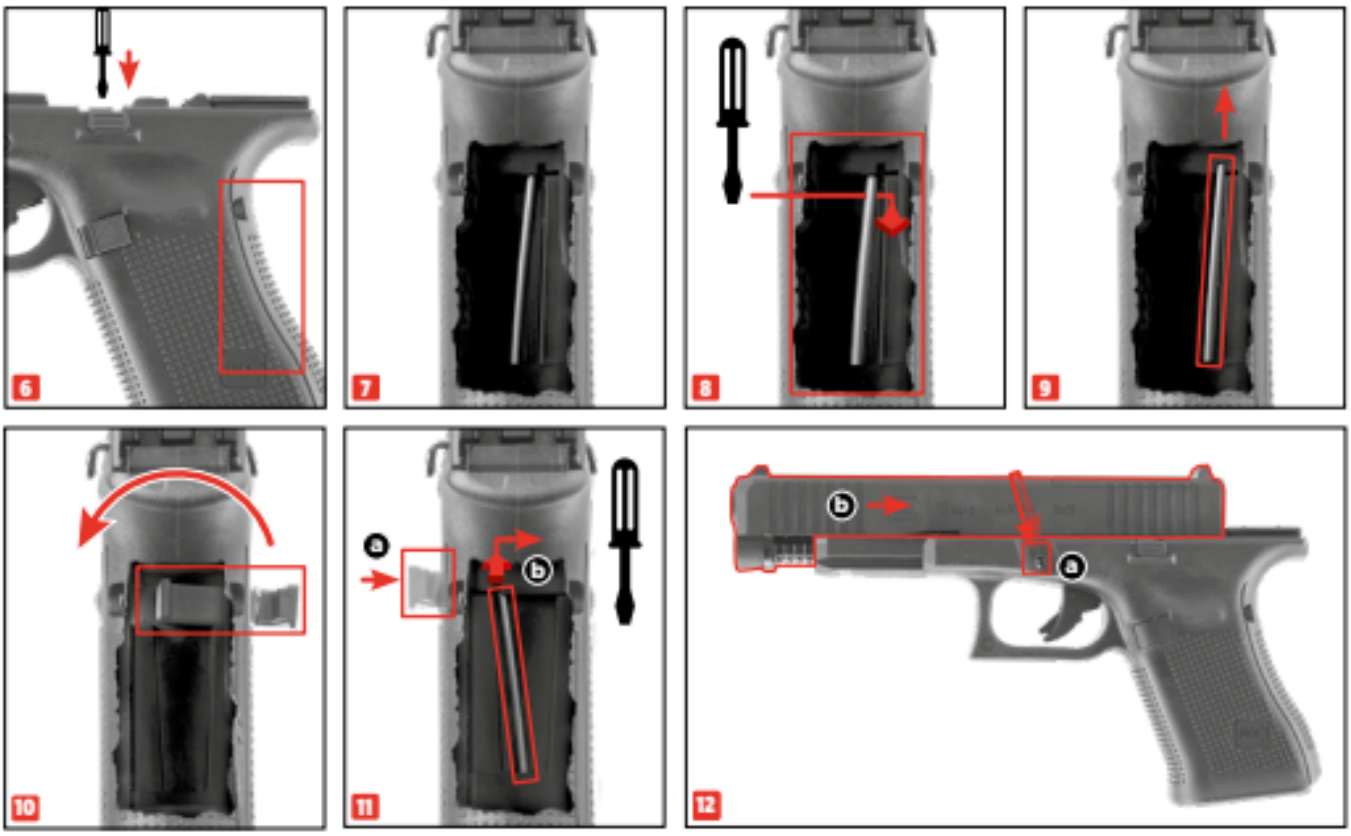


Kroky 13-15: závěr nasaďte zpět podle obrázku a ověřte jeho zachycení. S prázdným zásobníkem a bez CO2 vyzkoušejte, že zásobník bezpečně drží a lze jej uvolnit z nově zvolené strany. Při pochybnostech zbraň nepoužívejte.

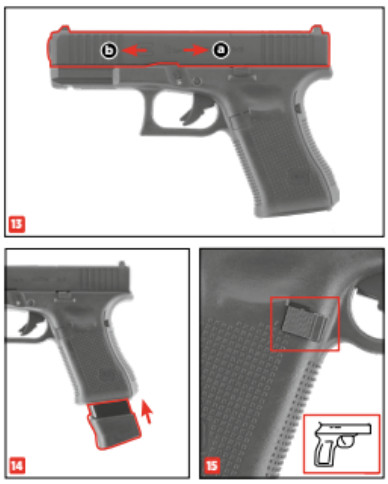


Notes

## 7. Technické údaje, potíže a péče

| Parametr | Glock 19 Gen5 MOS / 5.8460 |
|---|---|
| Pohon / střelivo | 1× 12g CO2 / ocelové BB 4,5 mm (.177) |
| Energie / rychlost | méně než 2,0 J / méně než 100 m/s |
| Kapacita / spoušť | 17 BB / Single Action |
| Mířidla / pojistka | Pevná muška a hledí / jazýčková pojistka |
| Hmotnost / délka | 655 g / 175 mm |
| Délka hlavně / nebezpečný dolet | 90 mm / až 275 m |

Hodnoty jsou převzaté z příslušného originálního návodu. Rychlost a energie závisejí na střelivu, teplotě a CO2. Nebezpečný dolet není doporučená vzdálenost střelby.

Pistole nestřílí: mezi příčiny v tabulce výrobce patří pojistka, nenapíchnutá či prázdná CO2 a prázdný zásobník. Kontrolu provádějte až po bezpečném vybití. Závadu neřešte opakovaným mačkáním spouště s možnou střelou v hlavni.

Nízká rychlost nebo špatný zásah: ověřte stav CO2, extrémní teplotu, vhodnost a vložení střeliva a čistotu hlavně. Výrobní tabulka zmiňuje i nastavení mířidel a Shoot-Up. Pevná mířidla nepřestavujte násilím; tento návod neudává uživatelské seřízení Shoot-Up, proto je při podezření na závadu vhodný servis.

Péče a skladování: před údržbou vybijte a odtlakujte pistoli. Otírejte ji měkkou utěrkou a udržujte v suchu. Nepoužívejte náhodná rozpouštědla či oleje na těsnění. Pevný interval mazacích CO2 bombiček originál neuvádí. Dodržujte návod konkrétního maziva a pokyny výrobce. Při úniku plynu nebo uvízlé střele přerušte použití a kontaktujte servis.

Zdroj: obrazový návod Umarex 5.8460, vydání 12/2023. Český text samostatně vysvětluje jeho témata a přidává bezpečnostní upřesnění; původní obrázky jsou zachované. Originál je přiložen u produktu.
Otevřít původní PDF

## 8. Přehled náhradních dílů pro servis

České názvy k výkresu výrobce. Objednací čísla a přesné varianty ověřujte v přiloženém originálu a u servisu; některé kódy se mezi Glock 17 a 19 liší. Následující rozkres není pokynem k úplné domácí rozborce.

| Pozice ve výkresu | Český název |
|---|---|
| 3 | Uložení hlavně |
| 4 / 5 | Muška / hledí |
| 6 | Kryt systému MOS |
| GK19-7-45 | Vnitřní hlaveň s uložením |
| 8-45 / 8B-45 | Sestava Shoot-Up / gumička Shoot-Up |
| GK19-9-45 | Sestava vodítka pružiny |
| 10-45 | Sada vzduchové trysky |
| 11 | Vytahovač |
| 15 | Záchyt závěru |
| 18 / 19 | Táhlo spouště / sestava spouště |
| 21 | Sada záchytu zásobníku |
| 23 | Sestava bicího mechanismu |
| 25 | Adaptační destičky MOS |
| A1-45 / A2 | Ústí zásobníku / těsnění zásobníku |
| A3-45 / A4-45 | Podavač BB / pružina zásobníku |
| A5-45 / A5-45-1 | Západka patky zásobníku / její pružina |
| GK19-A14 | Patka zásobníku |
| A16 / A18 | Ventil CO2 / základna bombičky |
| CGP-03 | Těsnění bombičky |

